ՄԵՏԱՂԱԿԱՆ ճՈճԱՆԱԿ ճ-1-ի ՏԵՍՔԸ ԴԵՄԻՑ

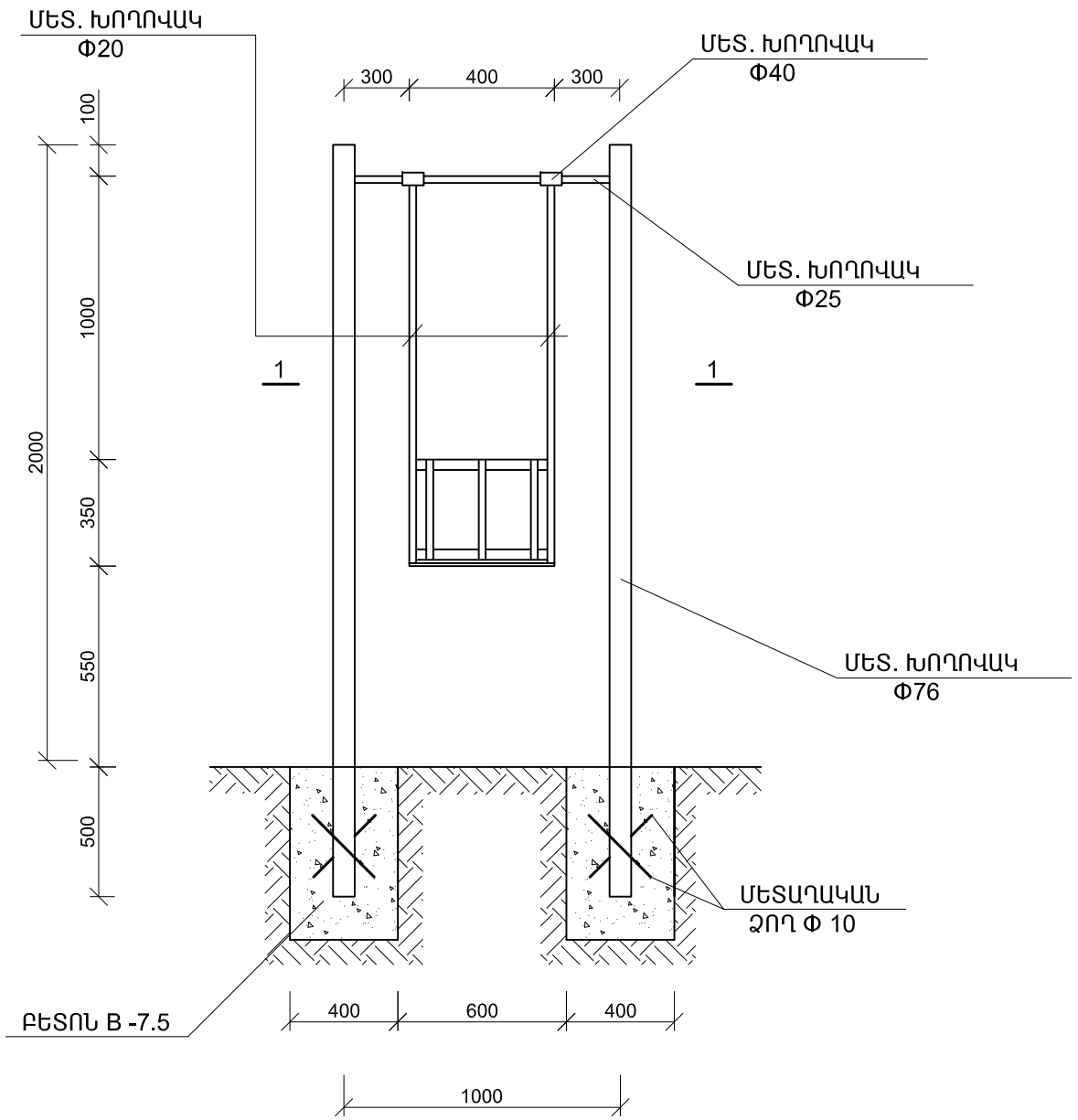

ՄԵՏԱՂԱԿԱՆ ճՈճԱՆԱԿԻ ՄԱՍՆԱԳԻՐ

Հ /Հ	ԱՆՀՐԱԺԵՇՏ ՆՅՈՒԹԵՐԻ ԱՆՎԱՆՈՒՄԸ	ՉԱՓՄ. ՄԻԱՎ.	ՔԱՆԱԿԸ	ԾԱՆՈԹՈՒԹՅՈՒՆ /ԲՈԼՈՐԻ ՀԱՄԱՐ/
1.	ՄԵՏԱՂ. ԽՈՂՈՎԱԿ Φ76 - 2.5 գծմ-2 ՀԱՏ	ԿԳ	35.5	
2.	ՄԵՏԱՂ. ԽՈՂՈՎԱԿ Φ40 - 0.1 գծմ - 2 ՀԱՏ	ԿԳ	0.8	
3.	ՄԵՏԱՂ. ԽՈՂՈՎԱԿ Φ25 - 1.0 գծմ - 1 ՀԱՏ	ԿԳ	2.4	
4.	ՄԵՏԱՂ. ԽՈՂՈՎԱԿ Φ20 - 1.35 գծմ - 2 ՀԱՏ	ԿԳ	4.5	
5.	ՄԵՏԱՂ. ԱՆԿՅՈՒՆԱԿ L32 x 32 մմ - 4.1 գծմ	ԿԳ	7.8	
6.	ՄԵՏԱՂ. ԹԵՐԹ -350 x 30 x 3 մմ - 8 ՀԱՏ	ԿԳ	2.0	
7.	ՊՈՂՊԱՏԵ ՁՈՂ Φ10 մմ - 2.0 գծմ	ԿԳ	1.24	
8.	ՏԱԽՏԱԿԻ ՏԵՂԱԴՐՈՒՄ 400x80x25 մմ	$Մ^2$	0.14	
9.	ՄԵՏԱՂԱԿԱՆ ԷԼԵՄԵՆՏՆԵՐԻ ՅՈՒՂԱՆԵՐԿՈՒՄ	$Մ^2$	2.0	
10.	ՏԱԽՏԱԿԻ ՅՈՒՂԱՆԵՐԿՈՒՄ	$Մ^2$	0.3	
11.	ՀԻՄՔԵՐԻ ՓՈՐՈՒՄ III ԿԱՐԳԻ ԳՐՈՒՆՏՆԵՐՈՒՄ	$Մ^3$	0.22	
12.	ՀԻՄՔԵՐԻ ԲԵՏՈՆԱՑՈՒՄ B-7.5	$Մ^3$	0.2	

ԿՏՐՎԱԾՔ 1 - 1

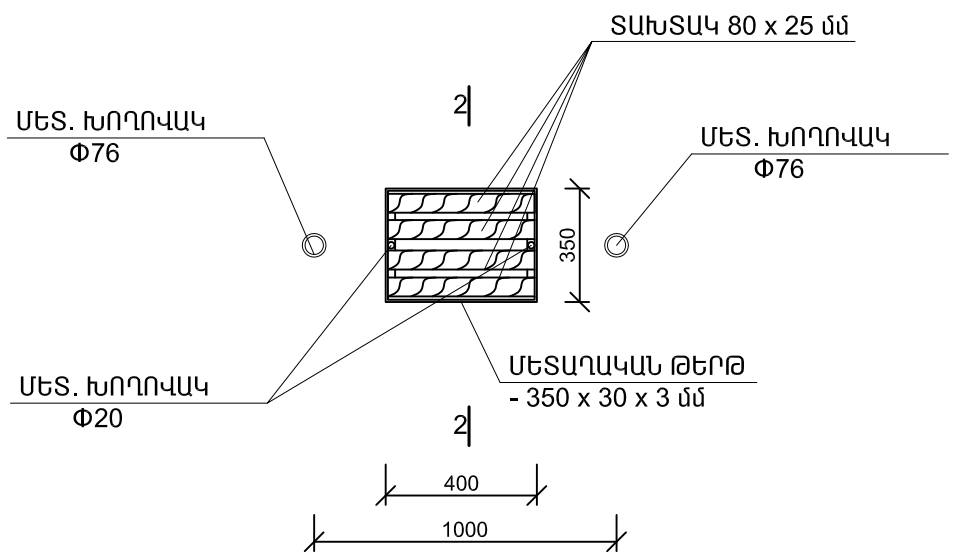

ԿՏՐՎԱԾՔ 2 - 2

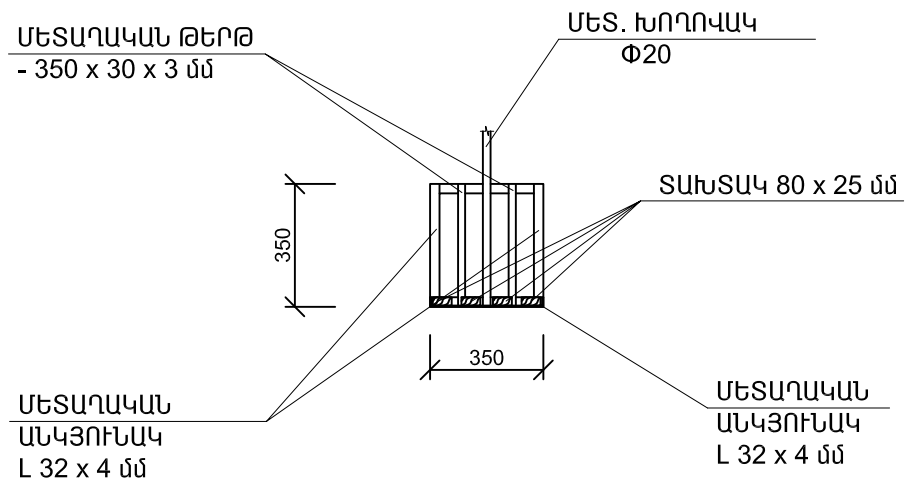

Տնօրեն	Ռ. Քոչարյան		ԼՈՌՈՒ ՄԱՐԶԻ ԱԼԱՎԵՐԴԻ ՀԱՄԱՅՆՔԻ ՍԱՆԱՀԻՆ ԿԱՅԱՐԱՆԻ ԹԱՂԱՄԱՍՈՒՄ ԱՐՀԵՍՏԱԿԱՆ ԽՈՏԱՇՃԿՈՒՅԹՈՎ ԽԱՂԱՀՐՊԱՐԱԿԻ ԿԱՌՈՒՑՈՒՄ			
Ն Գ ճ	Գ. Գուլանյան					
Կատարեց	Վ. Դանիելյան			ՓՈՒԼ	ԹԵՐԹ	ԹԵՐԹԵՐ
				Ա Ն	ԳՀ-6	
			ՄԵՏԱՂԱԿԱՆ ճՈճԱՆԱԿ ճ-1-ի ՏԵՍՔԸ ԴԵՄԻՑ: ԿՏՐՎԱԾՔՆԵՐ 1 - 1, 2 - 2: ճՈճԱՆԱԿԻ ՆՍՏԱՏԵՂԻ ՄԵՏԱՂԱԿԱՆ ԿԱՐԿԱՍ: ՆՅՈՒԹԵՐԻ ՄԱՍՆԱԳԻՐ:	"Ռոսա Քոնսալթինգ" ՍՊԸ		